REPUBLIKA E KOSOVËS/ REPUBLIKA KOSOVA/ REPUBLIC OF KOSOVO

KOMUNA E GJAKOVËS
OPSTINA DJAKOVICA/ MUNICIPALITY OF GJAKOVA

Drejtoria për Urbanizëm dhe Mbrojtje të Mjedisit
Nr.07/351/01-48279
Dt. 11.05.2017

Drejtoria për Urbanizëm dhe Mbrojtje të Mjedisit duke vendosur sipas kërkesës së parashtruar nga: **Hysen (Xhavit) Brovina** nga Gjakova, për dhënien e Lejes së Ndërtimit për ndërtimin e objektit të kategorisë së parë, me destinim objekt i banimit individual, me etazhitet P+1, në bazë të Ligjit për Ndërtim, Nr. 04/L-110, nenet 14, 15, 19, 20 dhe 21 si dhe Ligjit për Procedurën Administrative Nr 02/L-28 nenit 11, bien këtë:

A K T V E N D I M

I. I LEJOHET: Aplikuesit; Hysen (Xhavit) Brovina nga Gjakova, ndërtimi i objektit të kategorisë së parë, me destinim - objekt i banimit individual, sipas Projektit Kryesor të prezantuar, në përputhshmëri me Planin Zhvillimor Urban dhe Vendimin për Kushtet Ndërtimore me nr. 07-351-37874 dt. 19.09.2016, të lëshuar nga DUMM, në ngastrën kadastrale me nr. 827/9, Z.K. Gjakovë - Qytet, në rrugën "Mithat Frashëri", në pronësi të lartë përmendurit, e cila ka vijën e ndërtimit dhe rregullimit të definuar dhe të prezantuar në planin e situacionit me të gjithë parametrat tjerë përcjellës për ndërtimin e objektit në fjalë, etazhiteti i objektit është P+1, me sipërfaqe të përgjithshme (bruto) të objektit **S=270.30 m².**

Përdhesa: **(Sip,Bruto):** **S= 124.95 m²**
Kati i parë: **(Sip,Bruto):** **S= 145.35 m²**

II. Hartimin e projektit me destinim: ndërtimi i objektit të banimit individual, nga pika 1 e këtij aktvendimi e ka bërë ndërmarrja për projektim, konsultime dhe inxhinieri "SUPER ARK" Gjakovë.

IV. Pjesë përbërëse e këtij aktvendimi është Plan Situacioni i lokacionit me objektin sipas vijës së ndërtimit dhe rregullimit, e përshkruar në situacionin grafik për të cilin është dhënë pëlqimi përkatës nga kjo drejtori i cili është bazë për rilevimin gjeodezik të objektit nga pika 1 e këtij aktvendimi.

V. Investitori është i obligуar:

- Që të ruaj një ekzemplar origjinal të dokumentacionit teknik në bazë të të cilit i është dhënë kjo Leje Ndërtimi;
- Që pa pëlqimin e hartuesit të projektit kryesor dhe pëlqimin e kësaj Drejtorie, të mos bëjë asnjë ndryshim në projekt;
- Ekzekutimi i punimeve nga pika 1 e këtij Aktvendimi, të realizohet nën mbikëqyrjen e organit mbikëqyrës për realizimin e ndërtimit të objektit.
- Të lajmëroj Drejtorinë e inspekcionit për ditën e fillimit të punës së paku 8(tetë) ditë para fillimit të ndërtimit, me qëllim të verifikimit dhe përcjelljes së punimeve:

VI. Kjo Leje Ndërtimi vlen 1(një) vit nga dita e lëshimit të këtij aktvendimi.

A r s y e t i m

Hysen (Xhavit) Brovina nga Gjakova, me banim në rrugën "Mithat Frashëri' nr.185, ka parashtruar kërkesën pranë DUMM me nr. 07/351-48279 të datës 18.11.2016 për dhënien e Lejes së Ndërtimit për ndërtimin e objektit të kategorisë së parë, me destinim; objekt i banimit individual, me etazhitet P+1, në ngastrën kadastrale me nr. 827/9, Z.K. Gjakovë-Qytet, në rrugën "Mithat Frashëri", siç është përshkruar në pikën 1, të dispozitivit të këtij aktvendimi.

Së bashku me kërkesën investitori e ka prezantuar edhe këtë dokumentacion:

1. Planin e Situacionit në përpjesë 1:500 të datës 04.08.2015, të punuar nga N.P.SH."GELI"-Gjakovë.
2. Kopjen e planit të datës 31.08.2017 në pronësi të Hysen (Xhavit) Brovina, të lëshuar nga Drejtoria për Kadastër Gjeodezi dhe Pronë.
3. Çertifikaten mbi të drejtën në pronën e paluajtshme me nr.të lëndës 1348/16, të datës 31.08.2017, të lëshuara nga Drejtoria për Kadastër Gjeodezi dhe Pronë.
4. Vendimi për Kushtet Ndërtimore, me nr. 07-351-37874, të datës 19.09.2016, për rregullimin e hapësirës për ndërtimin e objektit të banimit individual, në ngastrën kadastrale me nr. 827/9, ZK: Gjakovë-Qytet, të lëshuar nga DUMM.
5. Anamneza Sociale, me nr. 1176/16, dt.25.07.2016, e lëshuar nga Qendra për Punë Sociale.
6. Kartela e ndihmës sociale, me nr. te regjistrit 10311, dt.03.07.2016.
7. Vërtetimin mbi kryerjen e obligimeve nga tatimi në pronë, nr 430-B-837 të datës 24.08.2016.
8. Pëlqimin nga KEDS-Gjakovë, të datës 23.09.2017.
9. Pëlqimin nga K.R.U."Radoniqi"Sh.A.Gjakovë, të datës 22.09.2017.
10. Pëlqimin nga PTK-Gjakovë, dt. 20.09.2016.
11. Vërtetimin nga K.R.M."Çabrati", nr.1149, dt.21.09.2017.
12. Projektin kryesor në 3 (tri) kopje, për projektim, konsultime dhe inxhinieri "SUPER ARK" Gjakovë.

I liruar nga taksa administrative, në bazë Nenit 5, paragrafi 5.15. nën paragrafi b), të Rregullores për Taksa, Tarifa dhe Ngarkesa nga Shërbimet Komunale, me nr. 01 Nr.011-43964/2015, dt.30.06.2015, përkatësisht Rregulloren për Plotësim ndryshimin e Rregullorës për Taksa, Tarifa dhe Ngarkesa nga Shërbimet Komunale, me nr. 01 Nr. 110/04-7431, dt.04.04.2017.

KËSHILLË JURIDIKE:
Kundër këtij Aktvendimi,pala e pakënaqur ka të drejtë ankese në afatin prej 30 ditësh, duke u llogaritur nga dita e marrjes në dorëzim. Ankesa i parashtrohet Ministrisë së Mjedisit dhe Planifikimit Hapësinor në Prishtinë, dhe e njëjta dorëzohet nëpërmjet kësaj Drejtorie.

Aktvendimi i dorëzohet:

- **Investitorit,**
- **Drejtorisë së Inspekcionit,**
- **Arhivës.**

Zyrtar i lartë për çështje juridike

Zenel Shabani.jur.dipl.

U. D. D r e j t o r i

Elida Bejtullahu, inxh.e dipl.e ark.

K.K. GJAKOVE
Z.K. :Gj.Qytet
Ng. nr.827-9

PLAN SITUACIONI P=1:500

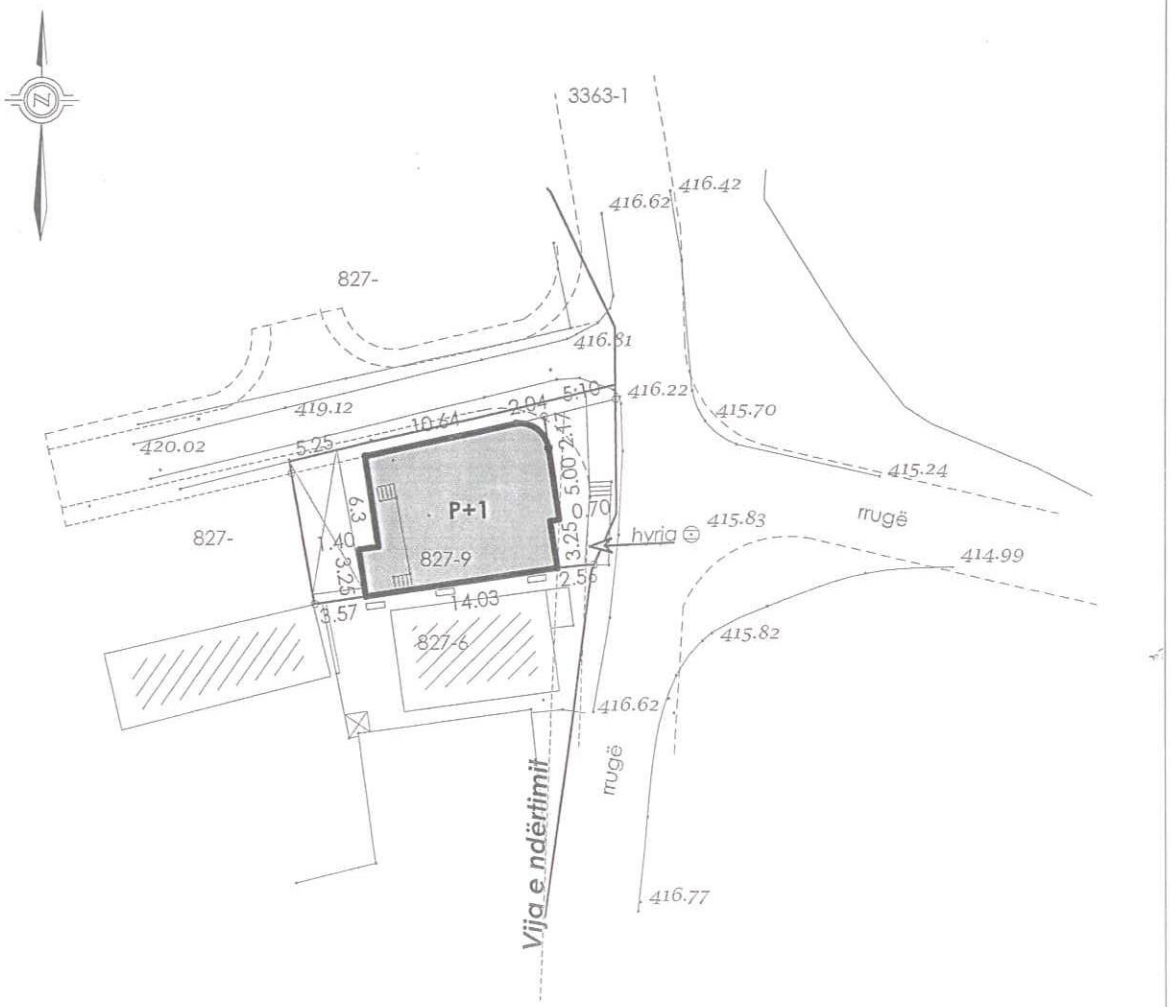

Gjendja Faktike

Gjendja Kadastrale

LOKACIONI : HYSEN BROVINA
S = 127m2

Gjakovë;
19.09.2016

Punoi:
Fatmir Bobi tek.

Vërteton urb.
Agron Gojani I.D.A.

04.08.2016
GPS
Auto CAD 2004

Vërtetoi : N.P.SH."GELI"
DREJTORI

Punoi : Xhelal Zhubi inxh.ndërtimit

Kuvendi Komunës GJAKOVË
Drejtoria për Kadastër Gjeodezi dhe komasacion

KOPJE PLANI

Zona kad. GJAKOVË - QYTET

Shk. zvog. 1:

Posedues:

BROVINA HYSEN XHAVIT

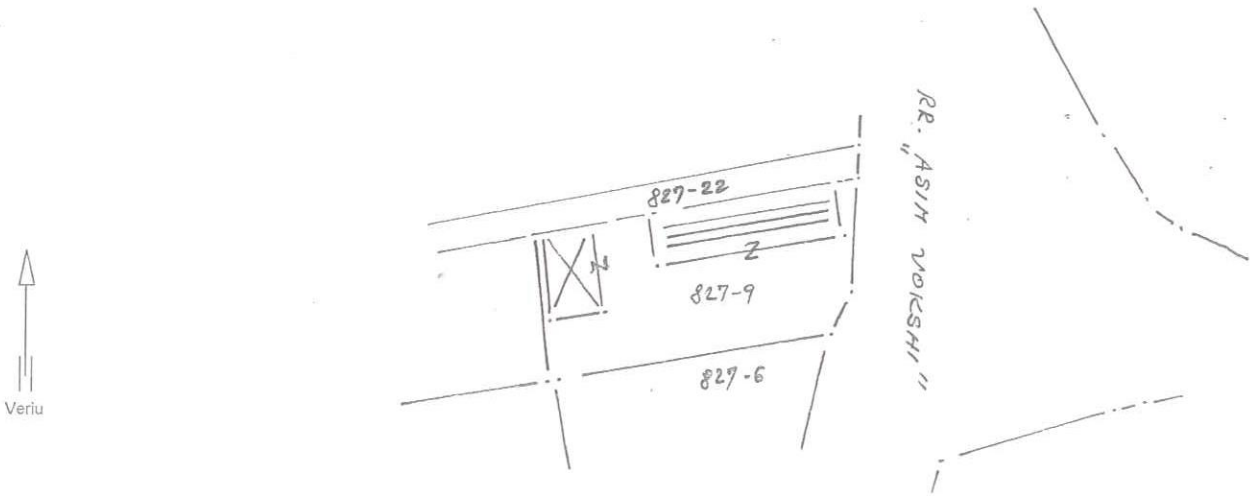

Numri rendor i regjistrit të taksave kadastrale: _____

Nr. Parcelës	Plani	Vendi i qajtur	Kultura	Klasa	Sipërfaqja			Vërejtjet
					Ha	a	m²	
827-9			SHTEPI				65	
			OBOJE			1	56	
Gjithësejtë						2	21	

Që kjo kopje e planit është besnike e origjinalit të vet sipas gjendjes në kadastër duke paguar taksën sipas vendimit të KK GJAKOVË.

Gjakovë 31.05.2016

VËRTETON: